重さ

月　日　時　分 ～　時　分

はかりの読み

名前

問 はかりの針がさしている重さを読んで、単位に気をつけて答えましょう。

①

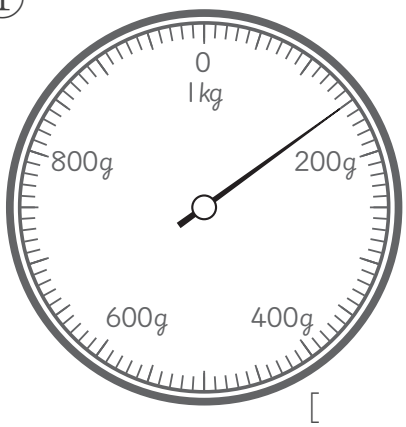

[　　]

②

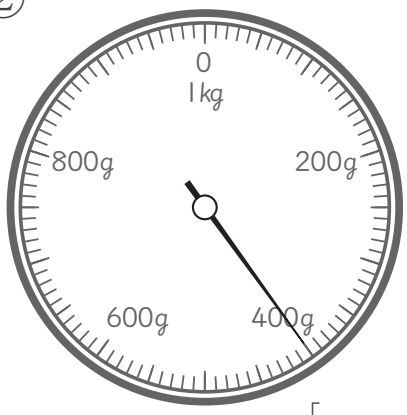

[　　]

③

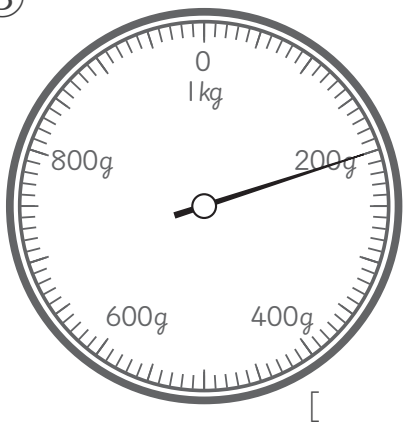

[　　]

④

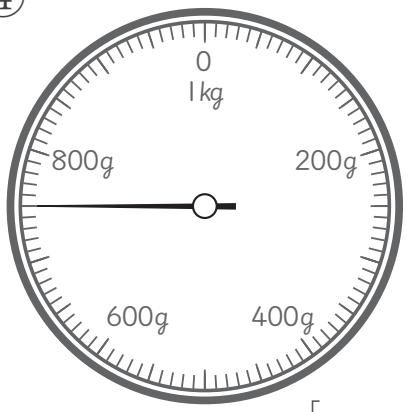

[　　]

⑤

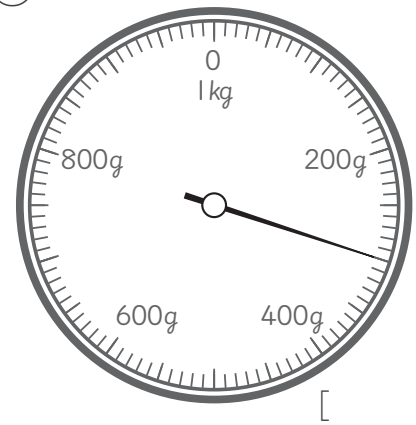

[　　]

⑥

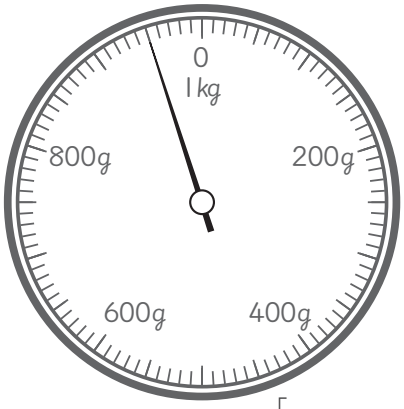

[　　]

重さ

はかりの読み

問 はかりの針がさしている重さを読んで、単位に気をつけて答えましょう。

①

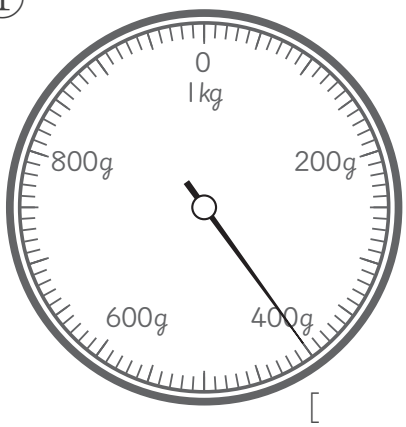

[　　]

②

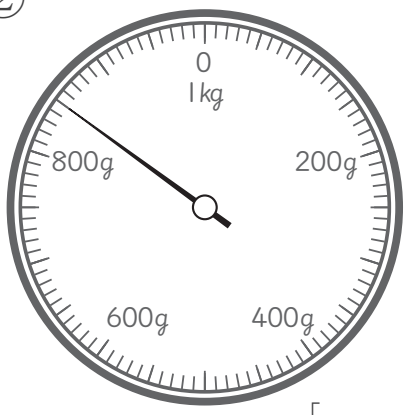

[　　]

③

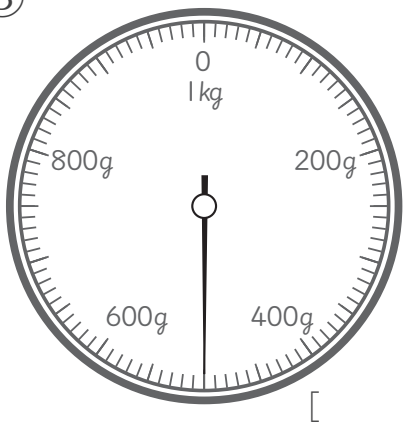

[　　]

④

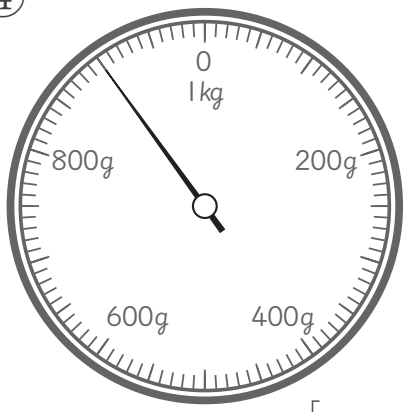

[　　]

⑤

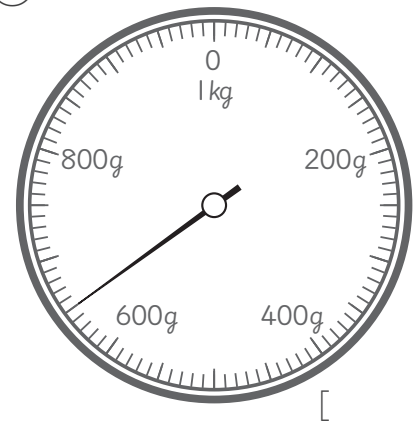

[　　]

⑥

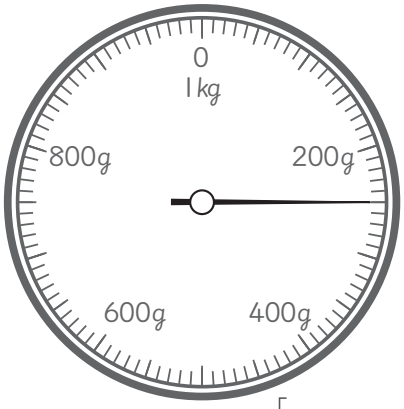

[　　]

重さ

はかりの読み

問 はかりの針がさしている重さを読んで、単位に気をつけて答えましょう。

①

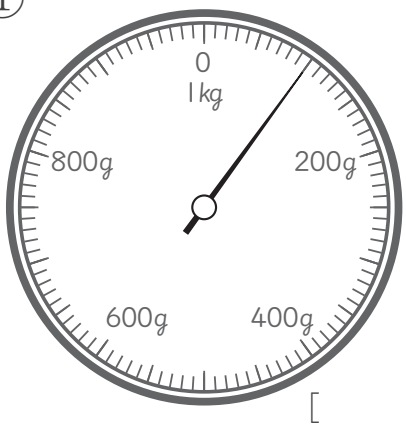

[　　]

②

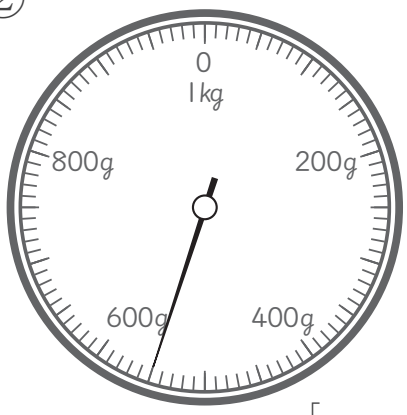

[　　]

③

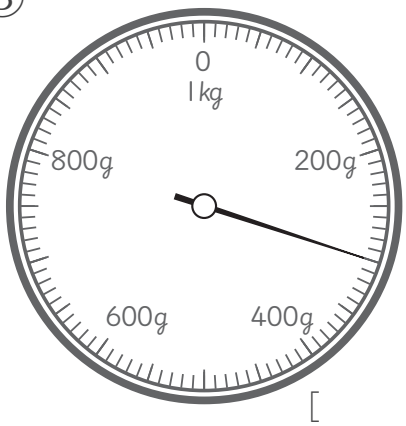

[　　]

④

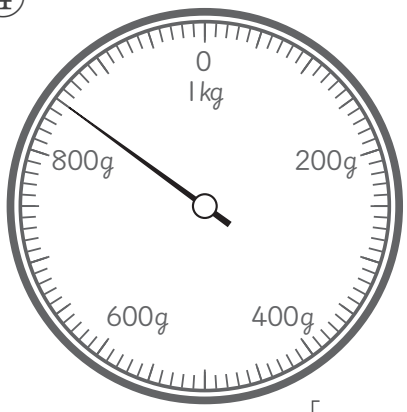

[　　]

⑤

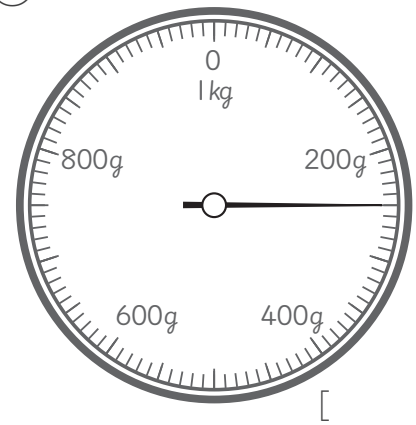

[　　]

⑥

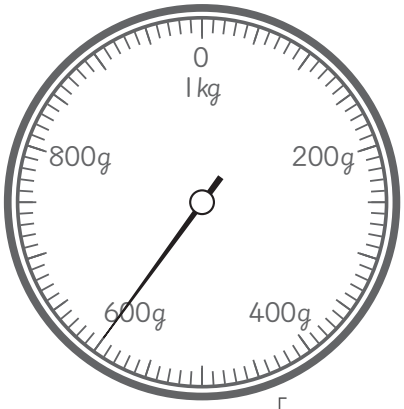

[　　]

重さ

はかりの読み

問 はかりの針がさしている重さを読んで、単位に気をつけて答えましょう。

①

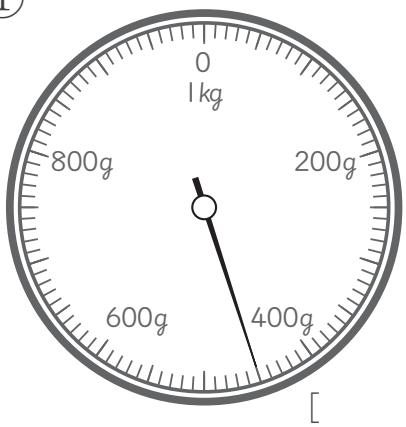

[　　]

②

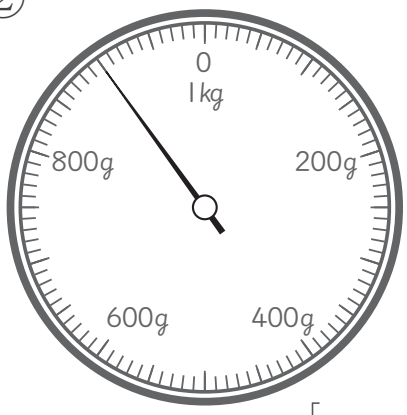

[　　]

③

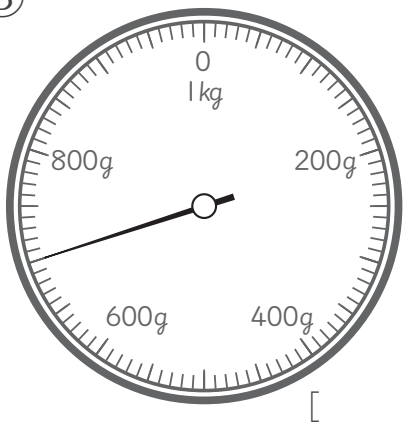

[　　]

④

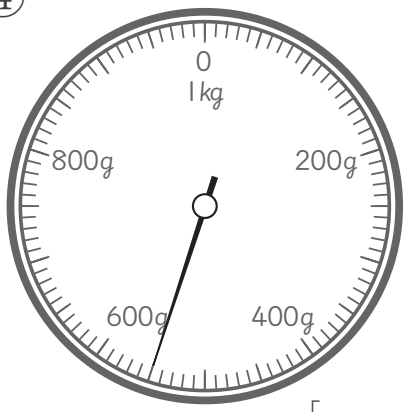

[　　]

⑤

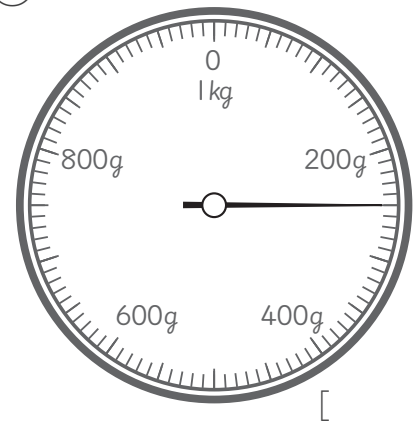

[　　]

⑥

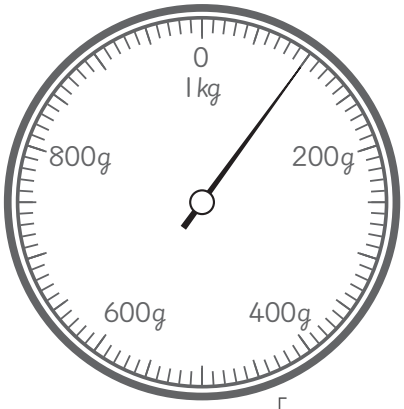

[　　]